4.4. Однолинейная схема главных цепей КТПН-Т 25...630 кВА.

С использованием автоматических выключателей типа ВА

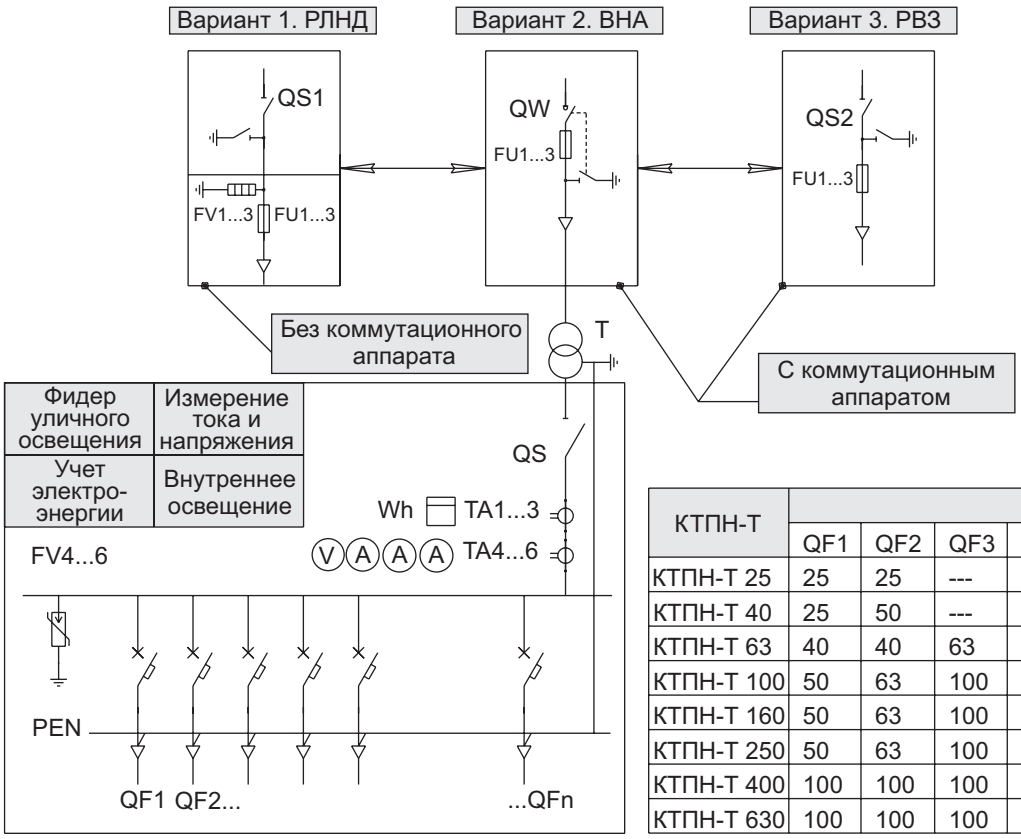

КТПН-Т	Ток, А							
	QF1	QF2	QF3	QF4	QF5	QF6	QF7	QF8
КТПН-Т 25	25	25	---	---	---	---	---	---
КТПН-Т 40	25	50	---	---	---	---	---	---
КТПН-Т 63	40	40	63	---	---	---	---	---
КТПН-Т 100	50	63	100	100	---	---	---	---
КТПН-Т 160	50	63	100	160	250	---	---	---
КТПН-Т 250	50	63	100	160	250	---	---	---
КТПН-Т 400	100	100	100	250	250	---	---	---
КТПН-Т 630	100	100	100	100	160	250	250	250

С использованием разъединителей типа ARS

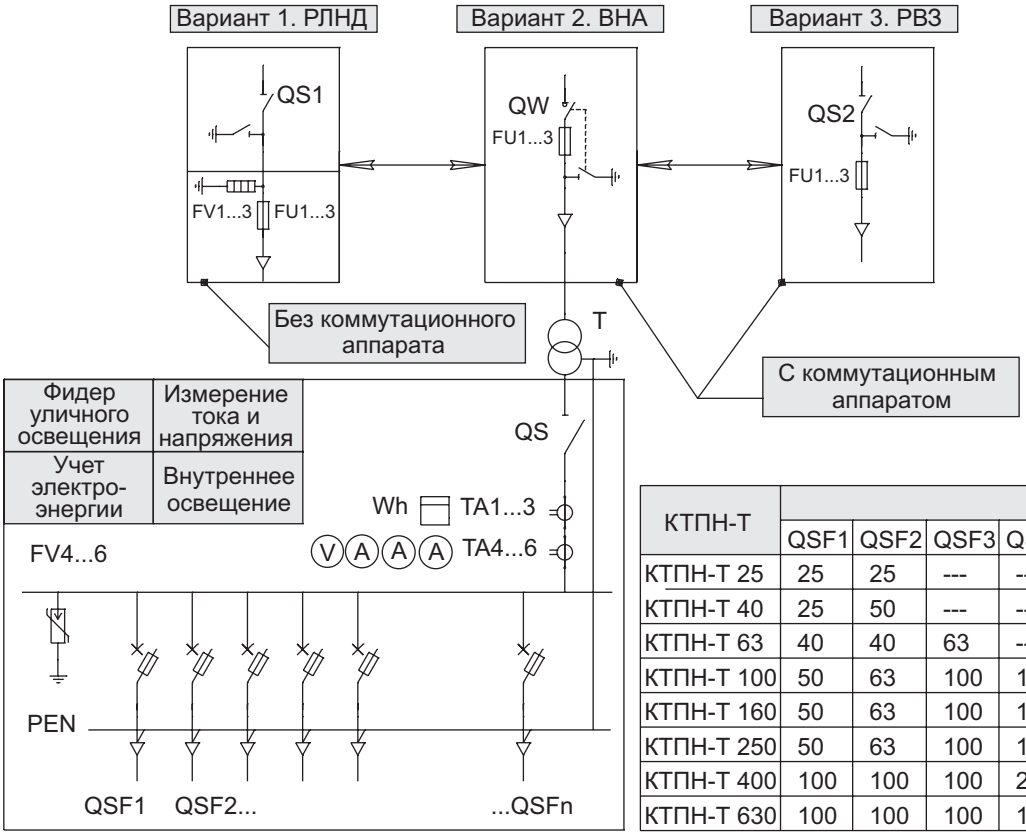

КТПН-Т	Ток, А							
	QSF1	QSF2	QSF3	QSF4	QSF5	QSF6	QSF7	QSF8
КТПН-Т 25	25	25	---	---	---	---	---	---
КТПН-Т 40	25	50	---	---	---	---	---	---
КТПН-Т 63	40	40	63	---	---	---	---	---
КТПН-Т 100	50	63	100	100	---	---	---	---
КТПН-Т 160	50	63	100	160	250	---	---	---
КТПН-Т 250	50	63	100	160	250	---	---	---
КТПН-Т 400	100	100	100	250	250	---	---	---
КТПН-Т 630	100	100	100	100	160	250	250	250

т.: 8 (846) 955-37-01, 955-37-02, 270-64-57. ЭЛЕКТРУМ 1993 www.elektrum.info e-mail: office@elektrum.info